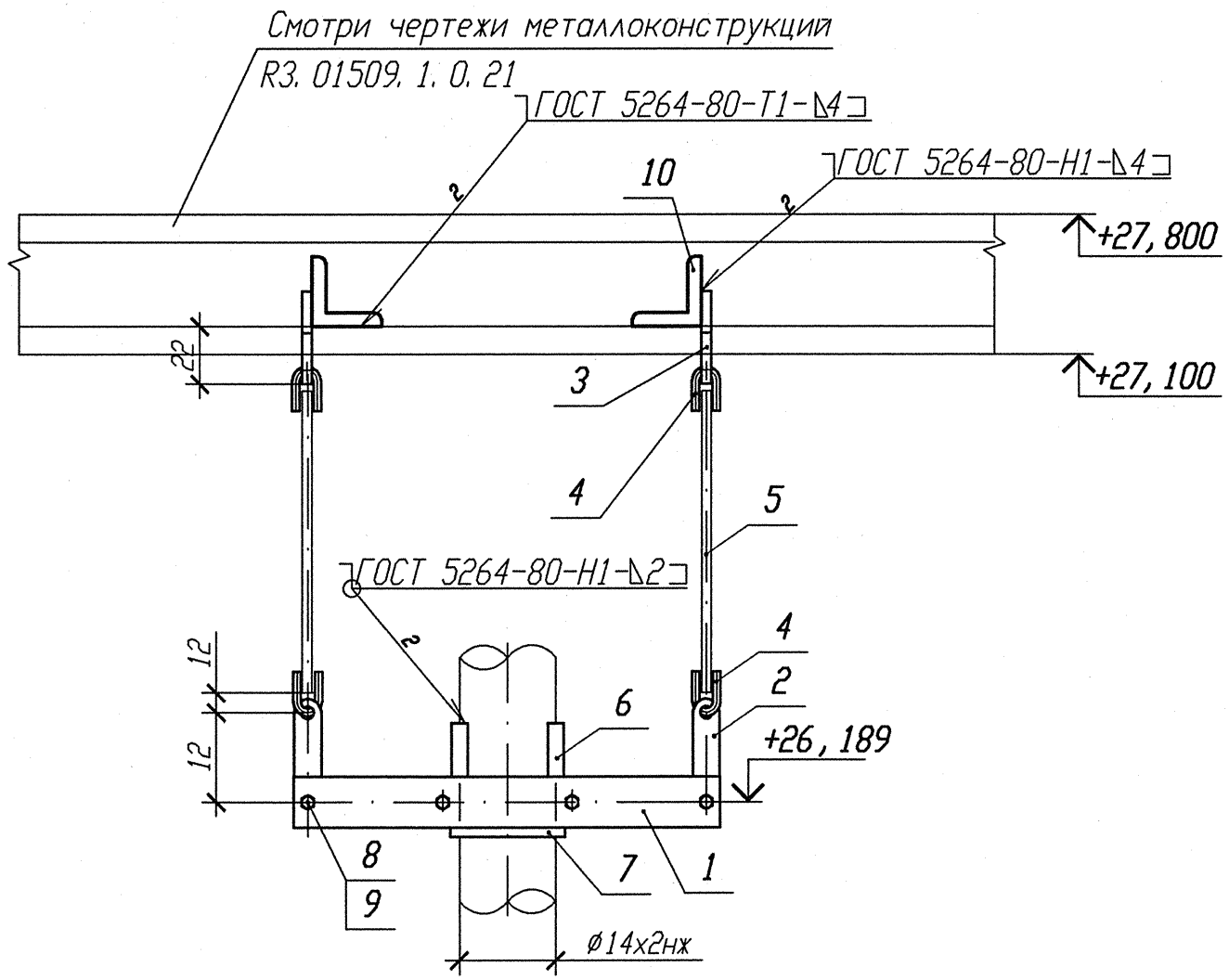

Деталь поз. 1 (√)

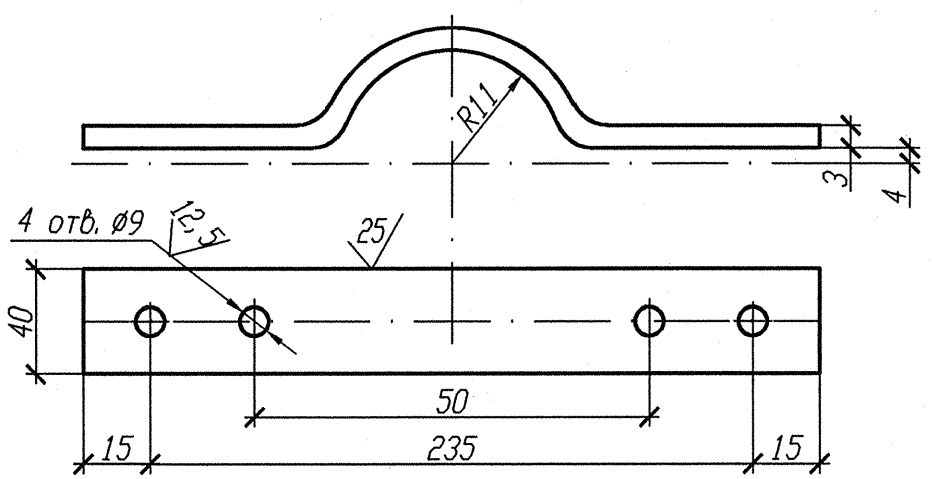

1 Привязку опоры смотри изометрический чертеж 3TV11Z43.

2 Сварку тяги с ушком производить по Л8-522. 000 СБ.

3 Максимальная нагрузка на опору Р дана с учетом сейсмического воздействия.

4 Длину поз. 5 уточнить на монтаже.

5 Спецификация составлена на одну опору.

6 Изготовить один комплект.

Спецификация деталей

Поз.	Обозначение	Наименование	Кол.	Материал	Масса, кг ед.	Масса, кг общ.	Примечание
1	БК-1998783	Полухомут 3х40х265	2	Лист Б-ПН-О-3 ГОСТ 19903-74 ОК3608-4-IV-Ст3сп-сВ ГОСТ 16523-97	0, 26	0, 52	
2	Л8-522. 001	Серьга	2	Б-ПН-О-6 ГОСТ 19903-74 Лист Ст3сп3-сВ ГОСТ 14637-89	0, 05	0, 1	
3	Л8-522. 003	Проушина	2	Б-ПН-О-6 ГОСТ 19903-74 Лист Ст3сп3-сВ ГОСТ 14637-89	0, 08	0, 16	
4	Л8-522. 002	Ушко	4	В1-II-6 ГОСТ 2590-2006 Круг 20-2ГП-М1-Т0 ГОСТ 1050-88	0, 02	0, 08	
5	Л8-522. 004-23	Тяга гладкая	2	В1-II-6 ГОСТ 2590-2006 Круг 20-3ГП-М1-Т0 ГОСТ 1050-88	0, 22	0, 44	
6	Л8-508. 003-01	Накладка	2	Б-О-ПН-4 ГОСТ19903-74 Лист 12Х18Н10Т-М5г ГОСТ7350-77	0, 03	0, 06	
7	Л8-511. 002	Прокладка	1	Б-О-ПН-2 ГОСТ19903-74 Лист 12Х18Н10Т-М4г ГОСТ5582-75	0, 02	0, 02	
8	ГОСТ 7798-70	Болт М8-6gх25. 56. 35	4	35 ГОСТ 1050-88	0, 0148	0, 0592	
9	ГОСТ 5915-70	Гайка М8-6Н. 8. 35	8	35 ГОСТ 1050-88	0, 0055	0, 044	
10	ГОСТ 8509-93	Уголок В- 50х50х5 l=300	2	Ст 3 пс 2-сВ ГОСТ 535-2005	1, 131	2, 262	
	ГОСТ 2246-70	Проволока		СВ-04Х19Н11М3		-	
	ГОСТ 9467-75	Электроды		УОНИИ 13/45		-	
					Итого:	3, 745	

АРХИВНЫЙ ЭКЗЕМПЛЯР

Инв. N подл. R3. 03732. 1. 0. 13

Лист 216

Изм.	Кол. уч.	Лист	Nдок.	Подпись	Дата
Инж. 2к.		Сидоренко			12.02
Пров. инж. 1к.		Швабинский			12.02
Пров. вед. инж.		Махотина			12.02
Н. контр.		Краснояров			13.02

R3. TV10. 3095. 013. 03. 00. 134

Ростовская АЭС Блок 3

Редукторное отделение
Герметичная часть
Трубопроводы отбора проб
Рр больше 2. 2 МПа

Стадия	Лист	Листов
Р		1

Подвеска простая
3TV10Y399

ОАО "НИАЭП" 2013

Инв. N подл. | Подп. и дата | Взам. инв. N

R3 03732 1. 0. 13